COLUMPIO ADAPTADO
Con suelo de arena

ZONA DE SEGURIDAD Y CIMENTACIÓN PARA ARENA O SIMILAR (EN1176-1)

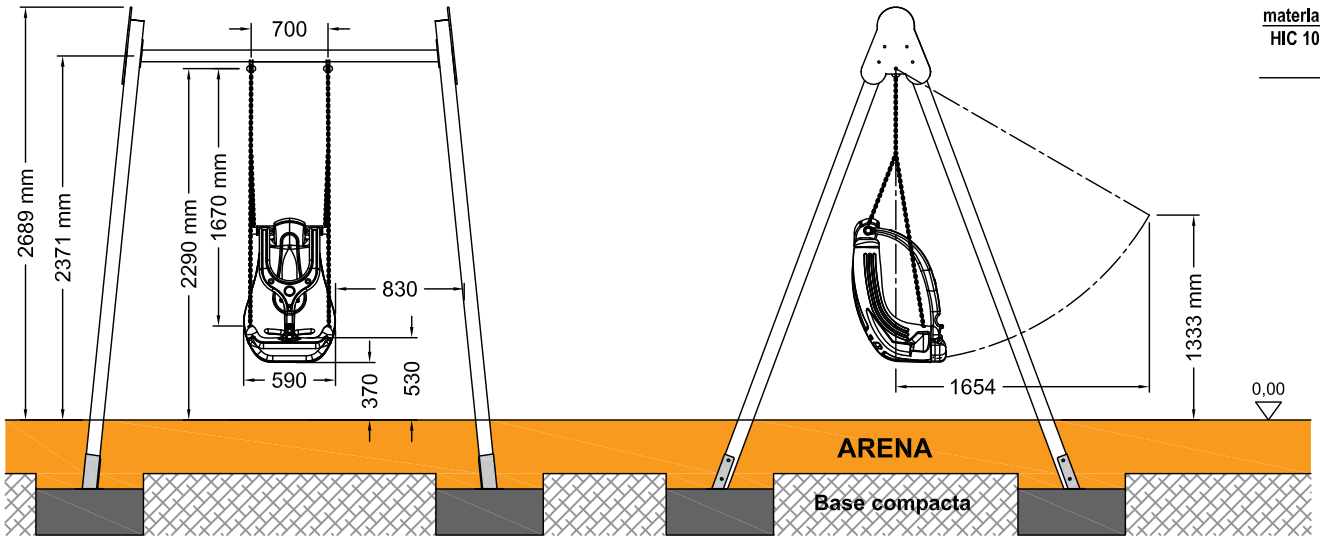

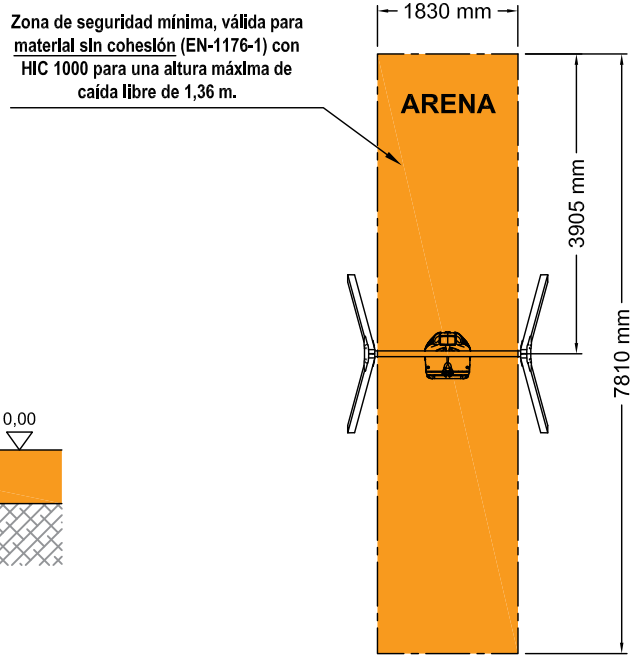

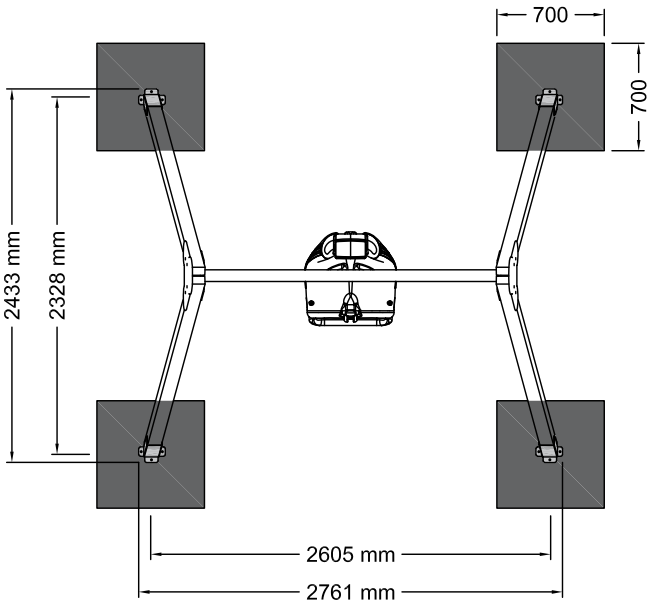

DETALLE DE CIMENTACIÓN
válida para material sin cohesión (EN1176-1)

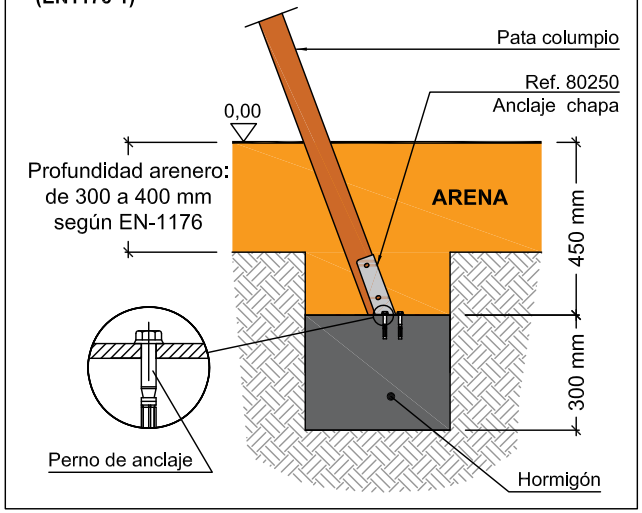

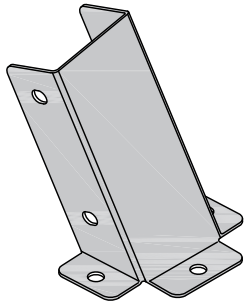

80250 Anclaje chapa

- Edad recomendada: A partir de 3 años.
- Dimensiones max. del juego: 2,76 x 2,43 x 2,69 m
- Altura de caída libre: 1,36 m
- Peso total del juego: ?? Kg
- Superficie (incluida zona de seguridad mínima): 1,83 x 7,81 m

Equipamientos para entorno urbano

Columpio Adaptado arena		
FECHA	PLANO Nº	ESCALA
17/12/2025	1	1/60
COD.: 81287		